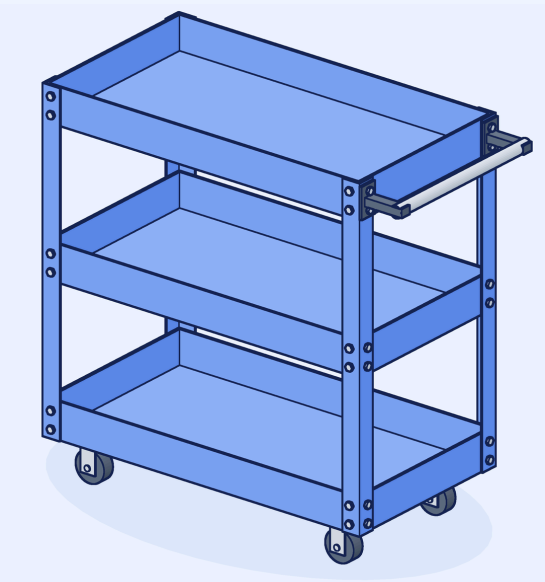

Werkstattwagen für Lager

3 Fachböden · Blau · Ref. LW-TC-01

Vielen Dank für Ihr Vertrauen in Racks Point. Montieren Sie Ihren Wagen in diesen sechs Schritten.

MASSE (H × B × T)	MAXIMALE BELASTUNG
73 × 66 × 36 cm	**50 kg pro Fachboden, gleichmäßig verteilt**
FACHBÖDEN	**REFERENZ**
3	**LW-TC-01**

Bevor Sie beginnen

- Prüfen Sie anhand der Teileliste, ob alle Teile im Karton sind.
- Montieren Sie den Wagen auf einer ebenen, sauberen Fläche.
- Ziehen Sie die Schrauben erst in Schritt 5 ganz fest: So setzen sich die Teile ohne Spannung.

Teile

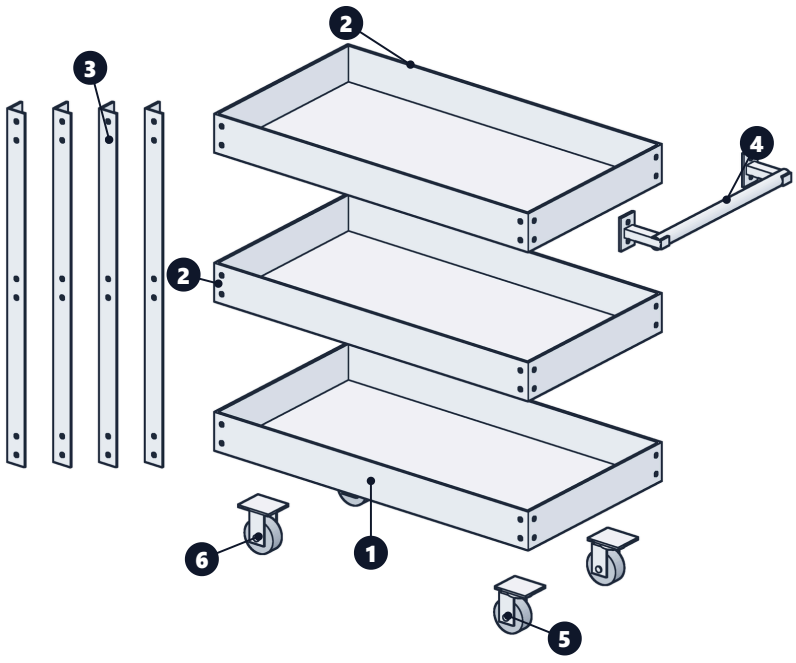

NR.	TEIL	STÜCK
1	Unterer Fachboden	× 1
2	Mittlerer und oberer Fachboden	× 2
3	Eckstütze	× 4
4	Griff	× 1
5	Lenkrolle	× 2
6	Bockrolle	× 2

Schrauben: 48 Sätze aus Schraube, Mutter und Unterlegscheibe für die drei Fachböden und 16 Sätze für die vier Rollen.

Montage Schritt für Schritt

1

Schrauben Sie die vier Rollen an den unteren Fachboden **1**: die zwei Lenkrollen **5** an einem Ende und die zwei Bockrollen **6** am anderen. Jede Rolle wird mit vier Schrauben befestigt.

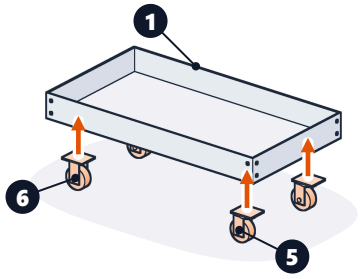

2

Schrauben Sie die vier Eckstützen **3** an die Ecken des unteren Fachbodens, mit vier Schrauben pro Ecke. Ziehen Sie sie noch nicht ganz fest.

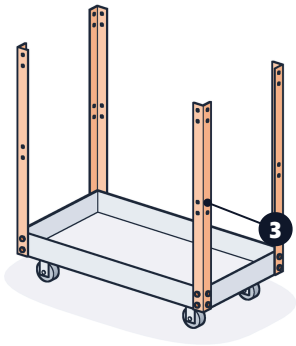

3

Setzen Sie einen Fachboden **2** auf mittlerer Höhe ein und verschrauben Sie ihn mit den vier Eckstützen, ebenfalls ohne ihn ganz festzuziehen.

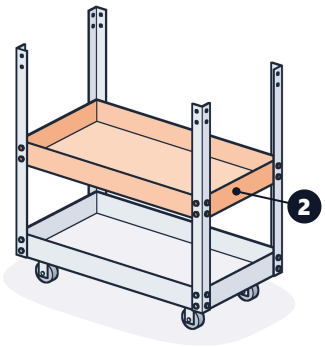

4

Setzen Sie den anderen Fachboden **2** oben ein und verschrauben Sie ihn locker. **Lassen Sie dabei die vier Schrauben an einem Ende weg**: an dem Ende, an dem die Lenkrollen sitzen. Diese Löcher sind für den Griff.

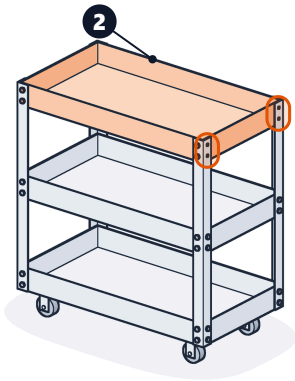

5

Bewegen Sie den Wagen vorsichtig hin und her und prüfen Sie, dass kein Teil unter Spannung steht oder verzogen ist. Ziehen Sie dann alle Muttern und Schrauben fest.

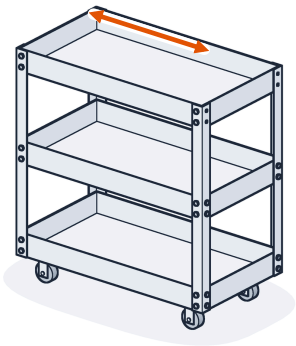

6

Schrauben Sie den Griff **4** über die vier freien Löcher an das Ende des oberen Fachbodens: Jede Schraube geht durch Griff, Eckstütze und Fachboden. Ziehen Sie die Schrauben fest. Ihr Wagen ist jetzt einsatzbereit.

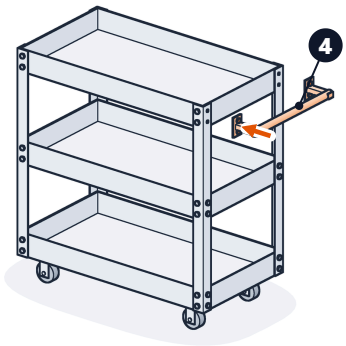

Fragen bei der Montage?
Wir helfen Ihnen gern.

+34 960 320 268
info@rackspoint.com · rackspoint.com

