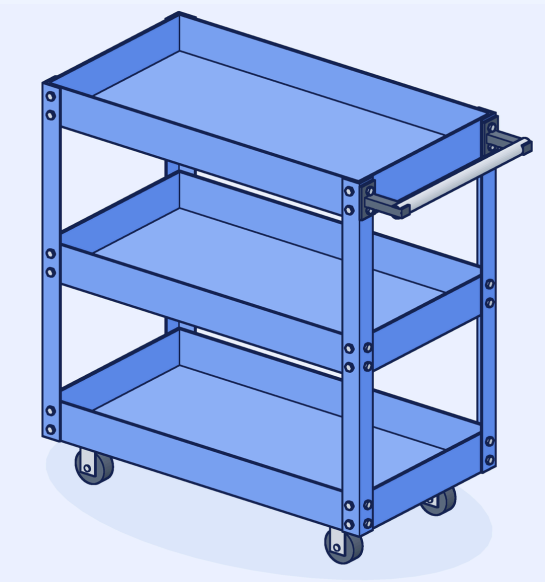

Desserte à roulettes industrielle

3 tablettes · Bleu · Réf. LW-TC-01

Merci d'avoir choisi Racks Point. Suivez ces six étapes pour monter votre desserte.

DIMENSIONS (H × L × P)	CHARGE MAXIMALE
73 × 66 × 36 cm	**50 kg par tablette, répartis uniformément**

TABLETTES	RÉFÉRENCE
3	**LW-TC-01**

Avant de commencer

- Vérifiez à l'aide de la liste des pièces qu'il ne manque rien dans le carton.
- Montez la desserte sur une surface plane et propre.
- Ne serrez pas complètement les boulons avant l'étape 5 : les pièces se mettent ainsi en place sans contrainte.

Pièces

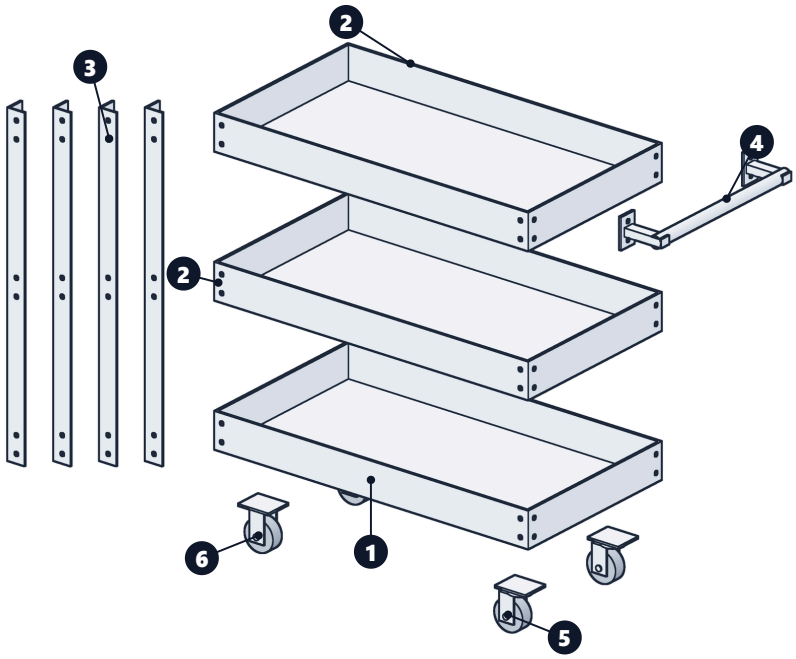

N°	PIÈCE	QTÉ
1	Tablette inférieure	× 1
2	Tablette centrale et supérieure	× 2
3	Montant d'angle	× 4
4	Poignée	× 1
5	Roulette pivotante	× 2
6	Roulette fixe	× 2

Visserie : 48 jeux de boulon, écrou et rondelle pour les trois tablettes et 16 jeux pour les quatre roulettes.

Montage étape par étape

1

Boulonnez les quatre roulettes sur la tablette inférieure 1 : les deux pivotantes 5 à une extrémité et les deux fixes 6 à l'autre. Chaque roulette se fixe avec quatre boulons.

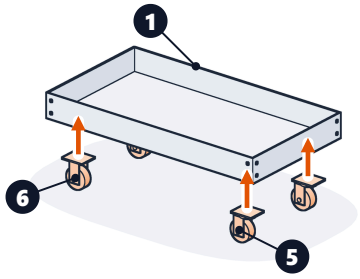

2

Boulonnez les quatre montants d'angle 3 aux coins de la tablette inférieure, avec quatre boulons par coin. Ne les serrez pas encore complètement.

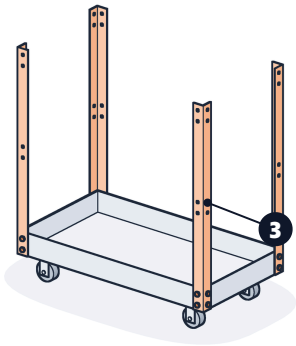

3

Placez une tablette 2 à mi-hauteur et boulonnez-la aux quatre montants, là aussi sans serrer complètement.

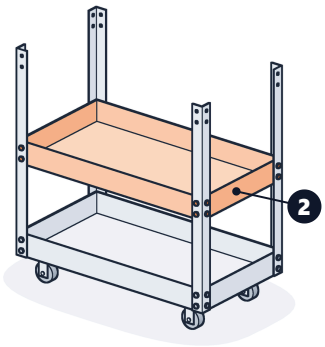

4

Placez l'autre tablette 2 en haut et boulonnez-la sans serrer, **en laissant de côté les quatre boulons d'une extrémité** : celle où se trouvent les roulettes pivotantes. Ces trous servent à fixer la poignée.

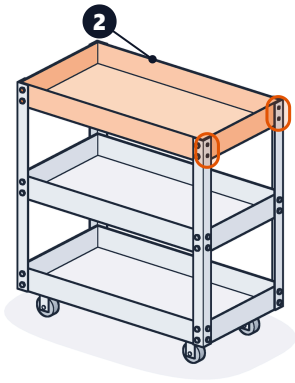

5

Faites bouger doucement l'ensemble d'un côté et de l'autre pour vérifier qu'aucune pièce n'est forcée ni vrillée. Quand tout est en place, serrez tous les écrous et boulons.

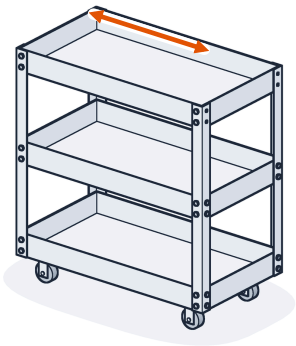

6

Boulonnez la poignée 4 à l'extrémité de la tablette supérieure par les quatre trous libres : chaque boulon traverse la poignée, le montant d'angle et la tablette. Serrez les boulons. Votre desserte est prête.

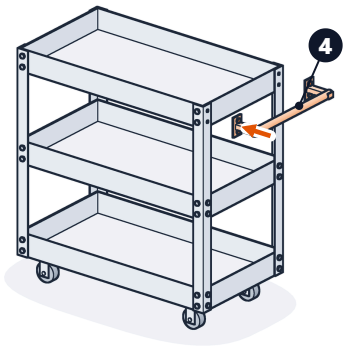

Une question pendant le montage ?
Nous sommes à votre disposition.

+34 960 320 268
info@rackspoint.com · rackspoint.com

