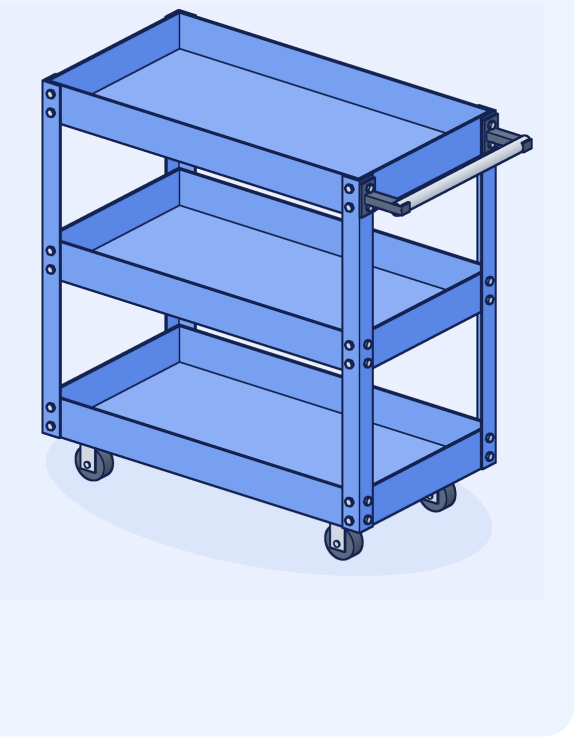

Carrello per attrezzi industriale

3 ripiani · Blu · Rif. LW-TC-01

Grazie per aver scelto Racks Point. Per montare il carrello bastano questi sei passaggi.

DIMENSIONI (A × L × P)	CARICO MASSIMO
73 × 66 × 36 cm	**50 kg per ripiano, distribuiti uniformemente**
RIPIANI	**RIFERIMENTO**
3	**LW-TC-01**

Prima di iniziare

- Verificare con l'elenco dei pezzi che nella scatola non manchi nulla.
- Montare il carrello su una superficie piana e pulita.
- Non serrare del tutto le viti fino al passaggio 5: così i pezzi si assestano senza forzature.

Pezzi

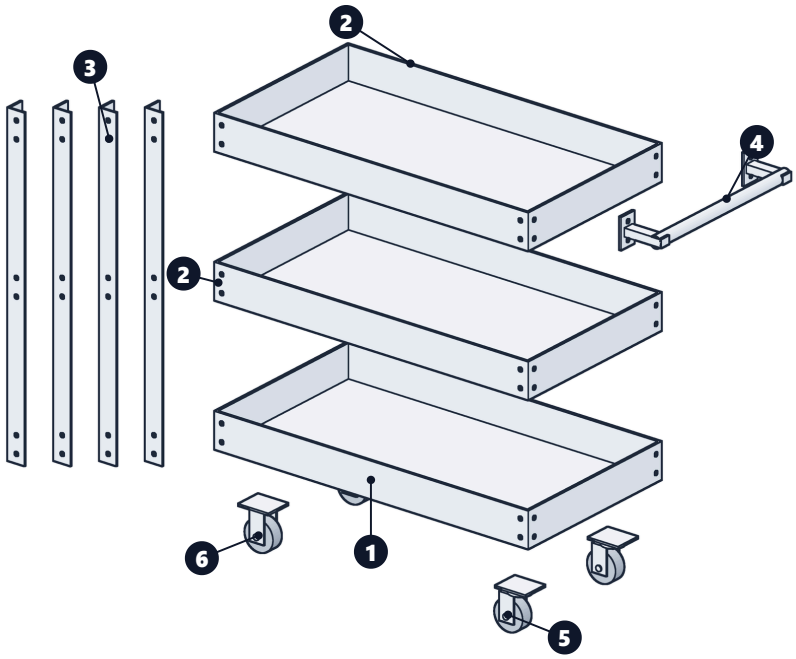

N.	PEZZO	Q.TÀ
1	Ripiano inferiore	× 1
2	Ripiano centrale e superiore	× 2
3	Montante angolare	× 4
4	Maniglia	× 1
5	Ruota girevole	× 2
6	Ruota fissa	× 2

Viteria: 48 set di vite, dado e rondella per i tre ripiani e 16 set per le quattro ruote.

Montaggio passo dopo passo

1

Avvitare le quattro ruote al ripiano inferiore 1: le due girevoli 5 a un'estremità e le due fisse 6 all'altra. Ogni ruota si fissa con quattro viti.

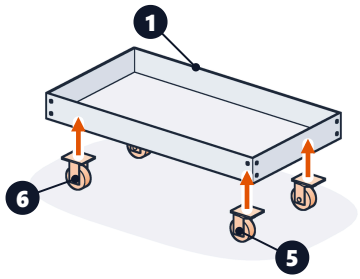

2

Avvitare i quattro montanti angolari 3 agli angoli del ripiano inferiore, con quattro viti per angolo. Non serrarle ancora del tutto.

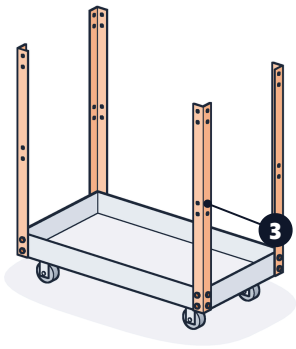

3

Posizionare un ripiano 2 a metà altezza e avvitarlo ai quattro montanti, sempre senza serrare del tutto.

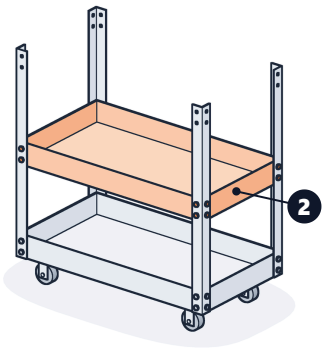

4

Posizionare l'altro ripiano 2 in alto e avvitarlo senza serrare, **lasciando fuori le quattro viti di un'estremità**: la stessa in cui si trovano le ruote girevoli. Quei fori servono per la maniglia.

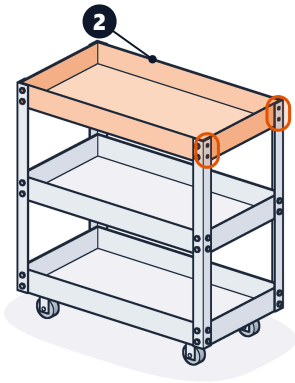

5

Muovere delicatamente l'insieme da un lato e dall'altro per verificare che nessun pezzo sia forzato o storto. Quando è a posto, serrare tutti i dadi e le viti.

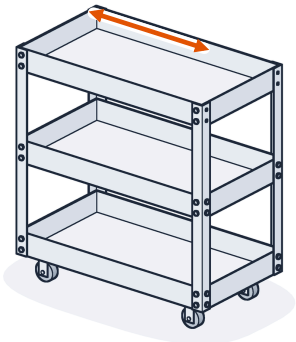

6

Avvitare la maniglia 4 all'estremità del ripiano superiore usando i quattro fori liberi: ogni vite attraversa la maniglia, il montante angolare e il ripiano. Serrare le viti. Il carrello è pronto all'uso.

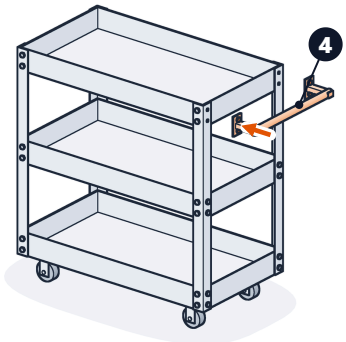

Domande durante il montaggio?
Siamo a vostra disposizione.

+34 960 320 268
info@rackspoint.com · rackspoint.com

