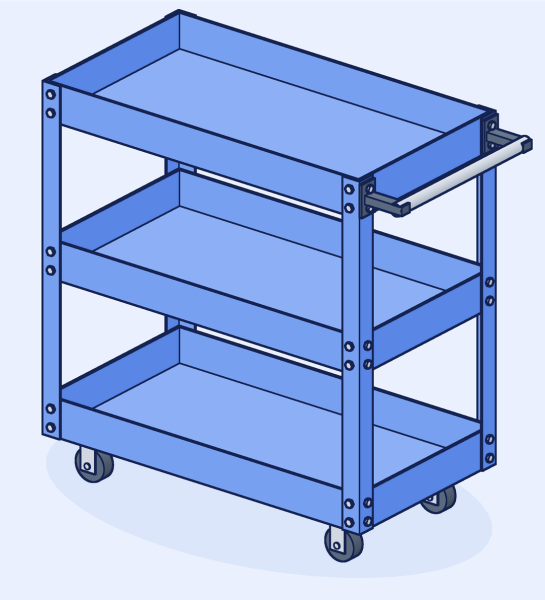

Blauwe gereedschapskar

3 legborden · Ref. LW-TC-01

Bedankt voor uw vertrouwen in Racks Point. Volg deze zes stappen om uw kar te monteren.

AFMETINGEN (H × B × D)	MAXIMALE BELASTING
73 × 66 × 36 cm	**50 kg per legbord, gelijkmatig verdeeld**

LEGBORDEN	REFERENTIE
3	**LW-TC-01**

Voordat u begint

- Controleer aan de hand van de onderdelenlijst of er niets ontbreekt in de doos.
- Monteer de kar op een vlakke, schone ondergrond.
- Draai de bouten pas in stap 5 helemaal vast: zo zetten de onderdelen zich zonder spanning.

Onderdelen

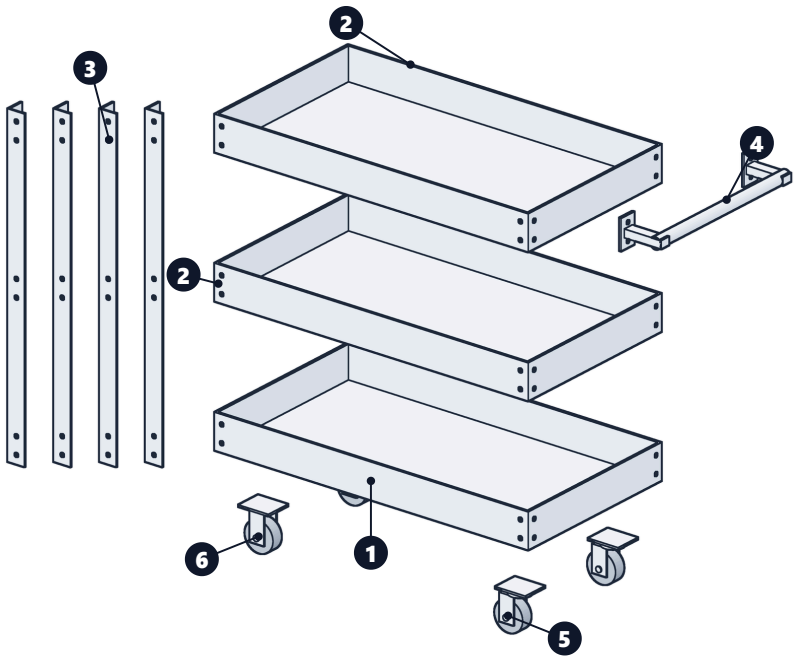

NR.	ONDERDEEL	AANTAL
1	Onderste legbord	× 1
2	Middelste en bovenste legbord	× 2
3	Hoeksteun	× 4
4	Handgreep	× 1
5	Zwenkwiel	× 2
6	Bokwiel	× 2

Bevestigingsmateriaal: 48 sets van bout, moer en ring voor de drie legborden en 16 sets voor de vier wielen.

Montage stap voor stap

1

Schroef de vier wielen aan het onderste legbord 1: de twee zwenkwielen 5 aan het ene uiteinde en de twee bokwielen 6 aan het andere. Elk wiel wordt met vier bouten bevestigd.

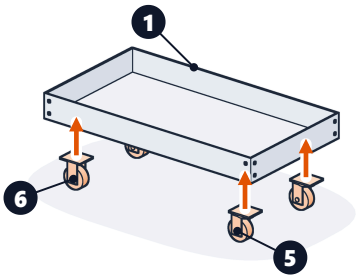

2

Schroef de vier hoeksteunen 3 aan de hoeken van het onderste legbord, met vier bouten per hoek. Draai ze nog niet helemaal vast.

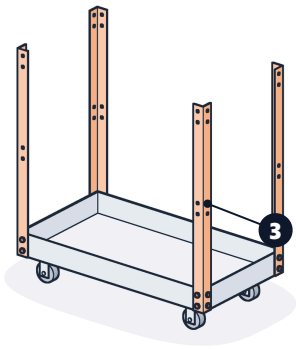

3

Plaats een legbord 2 op halve hoogte en schroef het aan de vier hoeksteunen, ook zonder het helemaal vast te draaien.

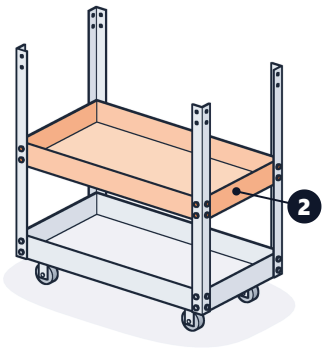

4

Plaats het andere legbord 2 bovenaan en schroef het losjes vast. **Laat daarbij de vier bouten aan één uiteinde weg**: het uiteinde waar de zwenkwielen zitten. Die gaten zijn voor de handgreep.

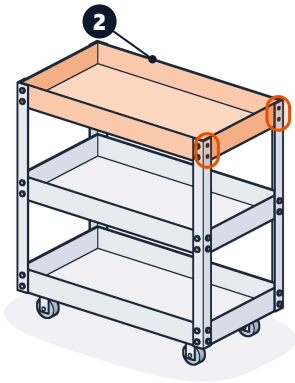

5

Beweeg het geheel voorzichtig heen en weer om te controleren dat geen enkel onderdeel onder spanning staat of scheef zit. Draai daarna alle moeren en bouten vast.

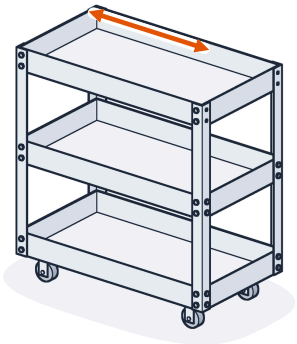

6

Schroef de handgreep 4 via de vier vrije gaten aan het uiteinde van het bovenste legbord: elke bout gaat door de handgreep, de hoeksteun en het legbord. Draai de bouten vast. Uw kar is klaar voor gebruik.

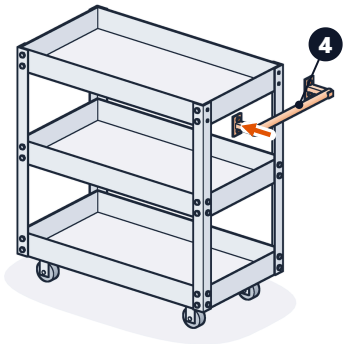

Vragen tijdens de montage?
We helpen u graag.

+34 960 320 268
info@rackspoint.com · rackspoint.com

