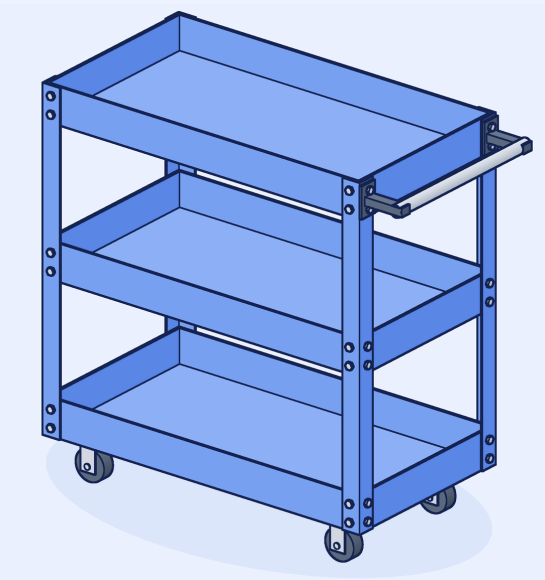

Wózek narzędziowy profesjonalny

3 półki · Niebieski · Nr ref. LW-TC-01

Dziękujemy za zaufanie do Racks Point. Zmontuj wózek w sześciu krokach.

WYMIARY (W × S × G)	MAKSYMALNE OBCIĄŻENIE
73 × 66 × 36 cm	**50 kg na półkę, równomiernie rozłożone**
PÓŁKI	**NUMER REFERENCYJNY**
3	**LW-TC-01**

Zanim zaczniesz

- Sprawdź na liście części, czy w kartonie niczego nie brakuje.
- Montuj wózek na płaskiej, czystej powierzchni.
- Nie dokręcaj śrub do końca przed krokiem 5: dzięki temu części ułożą się bez naprężeń.

Części

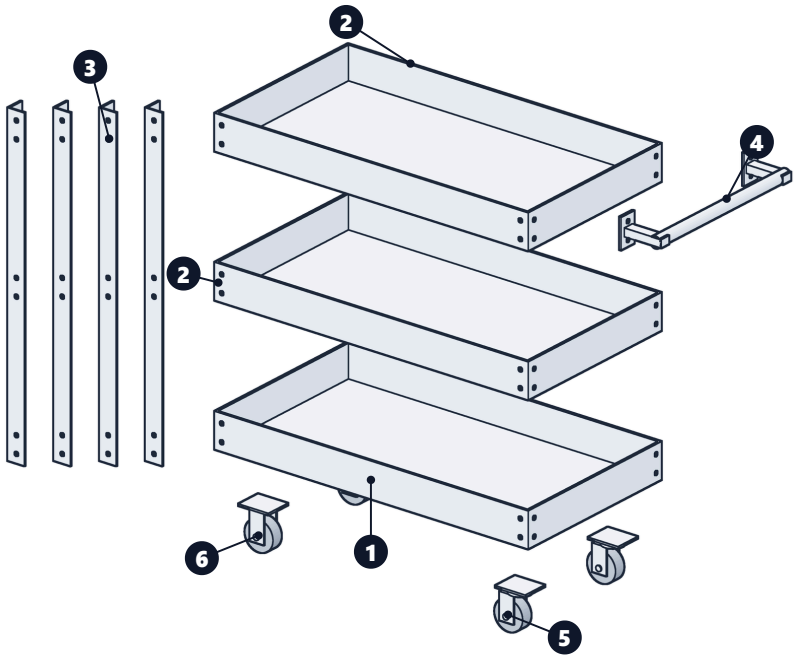

NR	CZĘŚĆ	SZT.
1	Półka dolna	× 1
2	Półka środkowa i górna	× 2
3	Wspornik narożny	× 4
4	Uchwyt	× 1
5	Kółko skrętne	× 2
6	Kółko stałe	× 2

Elementy złączne: 48 kompletów (śruba, nakrętka i podkładka) do trzech półek oraz 16 kompletów do czterech kółek.

Montaż krok po kroku

1

Przykręć cztery kółka do dolnej półki 1: dwa skrętne 5 na jednym końcu i dwa stałe 6 na drugim. Każde kółko mocuje się czterema śrubami.

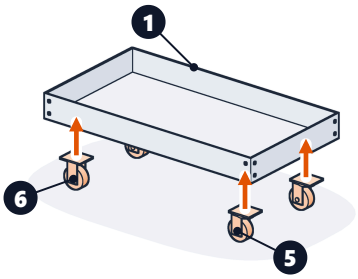

2

Przykręć cztery wsporniki narożne 3 do narożników dolnej półki, po cztery śruby na narożnik. Nie dokręcaj ich jeszcze do końca.

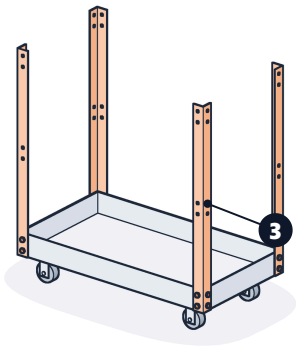

3

Umieść jedną półkę 2 w połowie wysokości i przykręć ją do czterech wsporników, również bez dokręcania do końca.

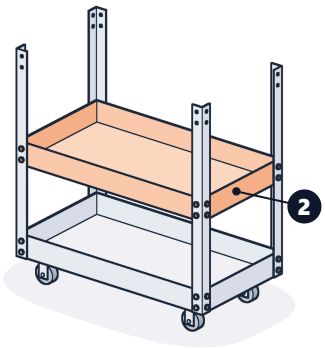

4

Umieść drugą półkę 2 na górze i przykręć ją luźno, **pomijając cztery śruby na jednym końcu**: tym samym, na którym są kółka skrętne. Te otwory służą do zamocowania uchwytu.

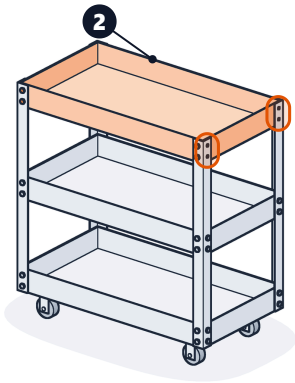

5

Delikatnie porusz całością w jedną i w drugą stronę, aby sprawdzić, czy żadna część nie jest naprężona ani skręcona. Gdy wszystko jest w porządku, dokręć wszystkie nakrętki i śruby.

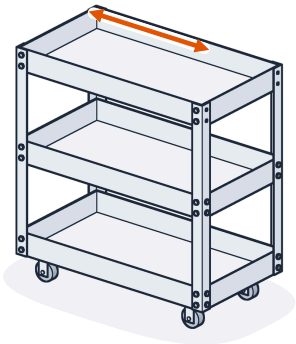

6

Przykręć uchwyt 4 do końca górnej półki przez cztery wolne otwory: każda śruba przechodzi przez uchwyt, wspornik narożny i półkę. Dokręć śruby. Wózek jest gotowy do użytku.

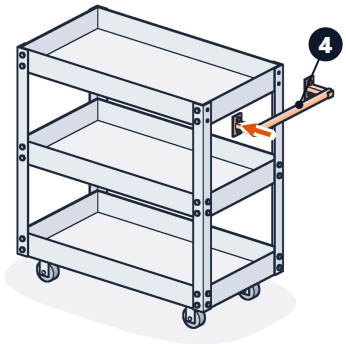

Pytania podczas montażu?
Chętnie pomożemy.

+34 960 320 268
info@rackspoint.com · rackspoint.com

