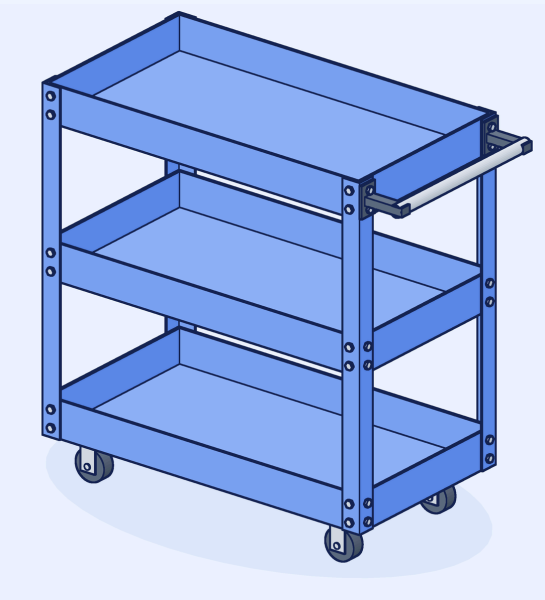

Carrinho de ferramentas industrial

3 prateleiras · Azul · Ref. LW-TC-01

Obrigado por confiar na Racks Point. Siga estes seis passos para montar o seu carrinho.

MEDIDAS (AL × LA × FO)	CARGA MÁXIMA
73 × 66 × 36 cm	**50 kg por prateleira, distribuídos**

PRATELEIRAS	REFERÊNCIA
3	**LW-TC-01**

Antes de começar

- Verifique com a lista de peças que não falta nada na caixa.
- Monte o carrinho sobre uma superfície plana e limpa.
- Não aperte totalmente os parafusos até ao passo 5: assim as peças assentam sem esforço.

Peças

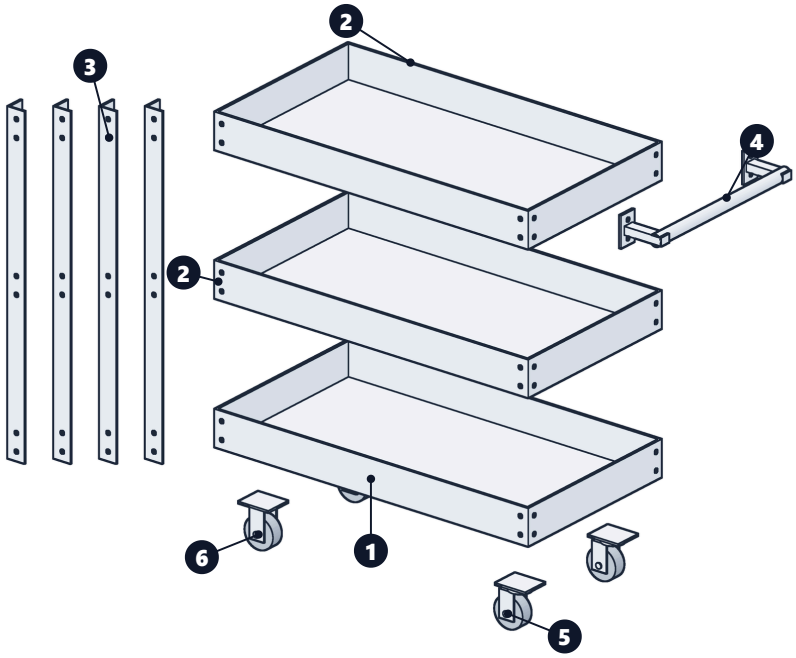

N.º	PEÇA	QTD.
1	Prateleira inferior	× 1
2	Prateleira central e superior	× 2
3	Suporte de canto	× 4
4	Pega	× 1
5	Roda giratória	× 2
6	Roda fixa	× 2

Parafusos: 48 conjuntos de parafuso, porca e anilha para as três prateleiras e 16 conjuntos para as quatro rodas.

Montagem passo a passo

1

Aparafuse as quatro rodas à prateleira inferior 1: as duas giratórias 5 numa extremidade e as duas fixas 6 na outra. Cada roda leva quatro parafusos.

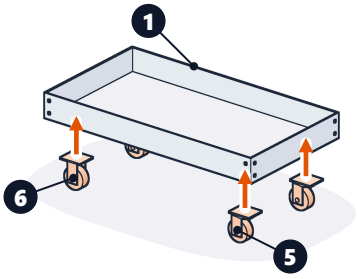

2

Aparafuse os quatro suportes de canto 3 aos cantos da prateleira inferior, com quatro parafusos por canto. Não os aperte totalmente ainda.

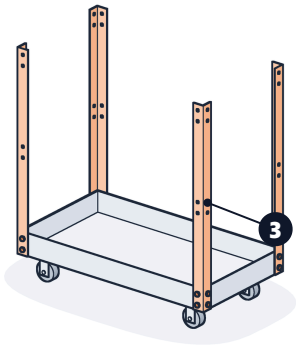

3

Coloque uma prateleira 2 a meia altura e aparafuse-a aos quatro suportes, também sem apertar totalmente.

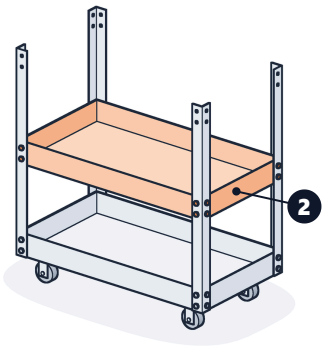

4

Coloque a outra prateleira 2 em cima e aparafuse-a sem apertar, **deixando por colocar os quatro parafusos de uma extremidade**: a mesma em que estão as rodas giratórias. Esses furos são para a pega.

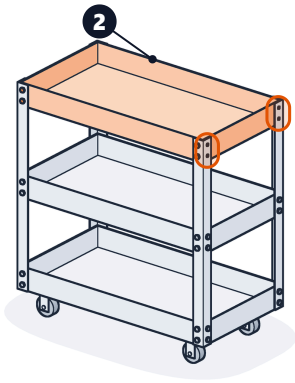

5

Mova suavemente o conjunto de um lado para o outro para verificar que nenhuma peça fica forçada nem torcida. Quando estiver bem, aperte todas as porcas e parafusos.

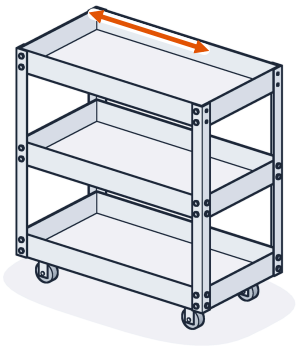

6

Aparafuse a pega 4 à extremidade da prateleira superior pelos quatro furos livres: cada parafuso atravessa a pega, o suporte de canto e a prateleira. Aperte os parafusos. O seu carrinho está pronto a usar.

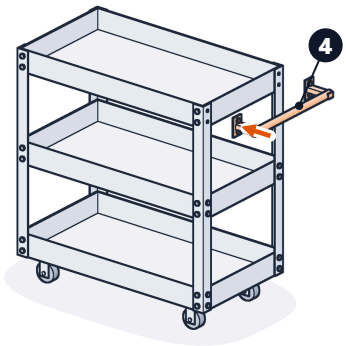

Alguma dúvida durante a montagem?
Estamos ao seu dispor.

+34 960 320 268
info@rackspoint.com · rackspoint.com

